Burlington®

ДИВЕРТЕР С РУЧНЫМ ДУШЕМ [V27]
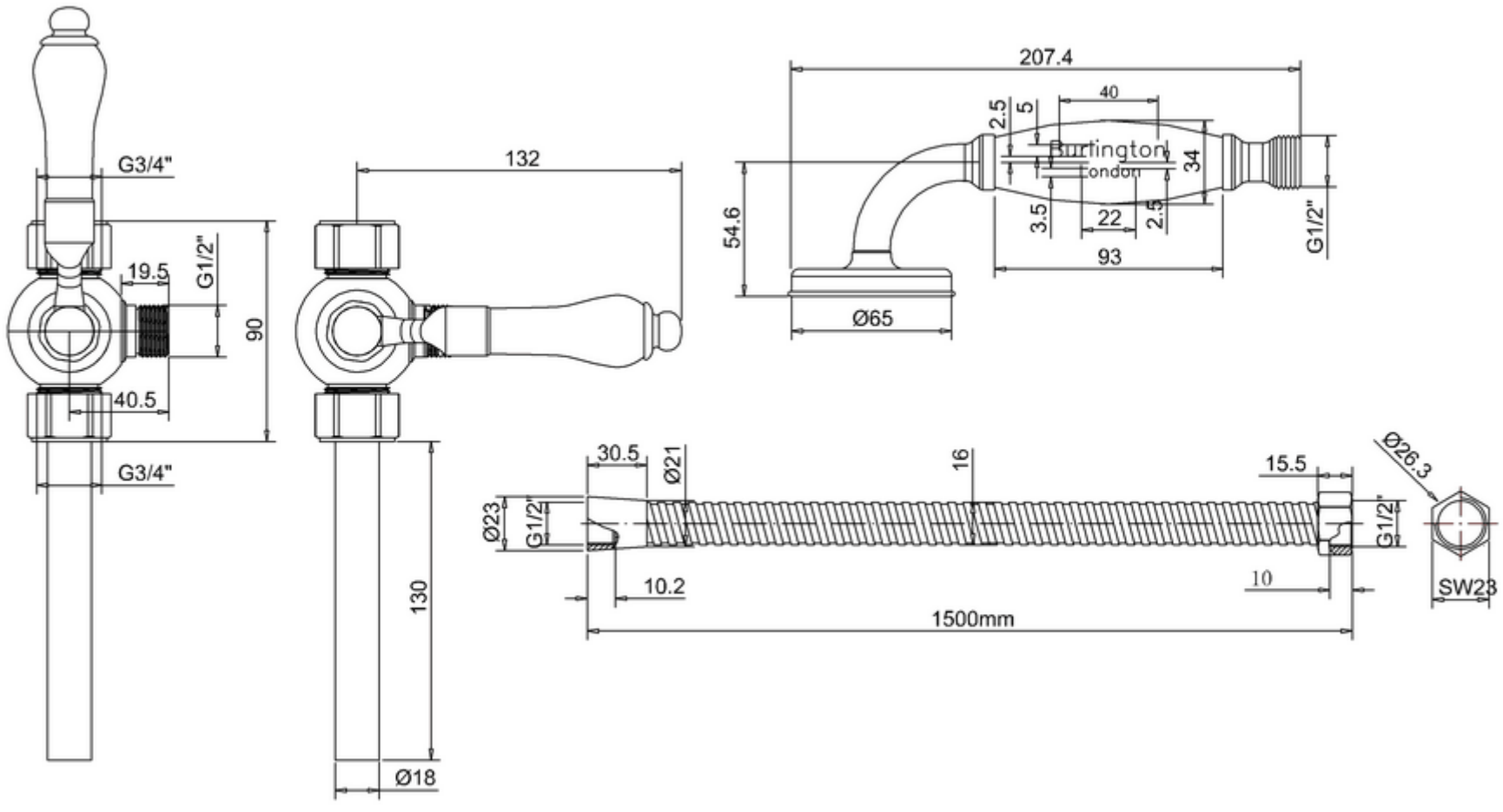
V27